ATV 31

Triphasé 400V 50Hz
Trifase 400V 50Hz
Trifasica 400V 50Hz
Triphased 400V 50Hz
Dreiphasig 400V 50Hz
Draaistroom 400V 50Hz

230V 50/60Hz

Fusible
Fusibile
Fusible
Control fuse
Sicherung
Zekering

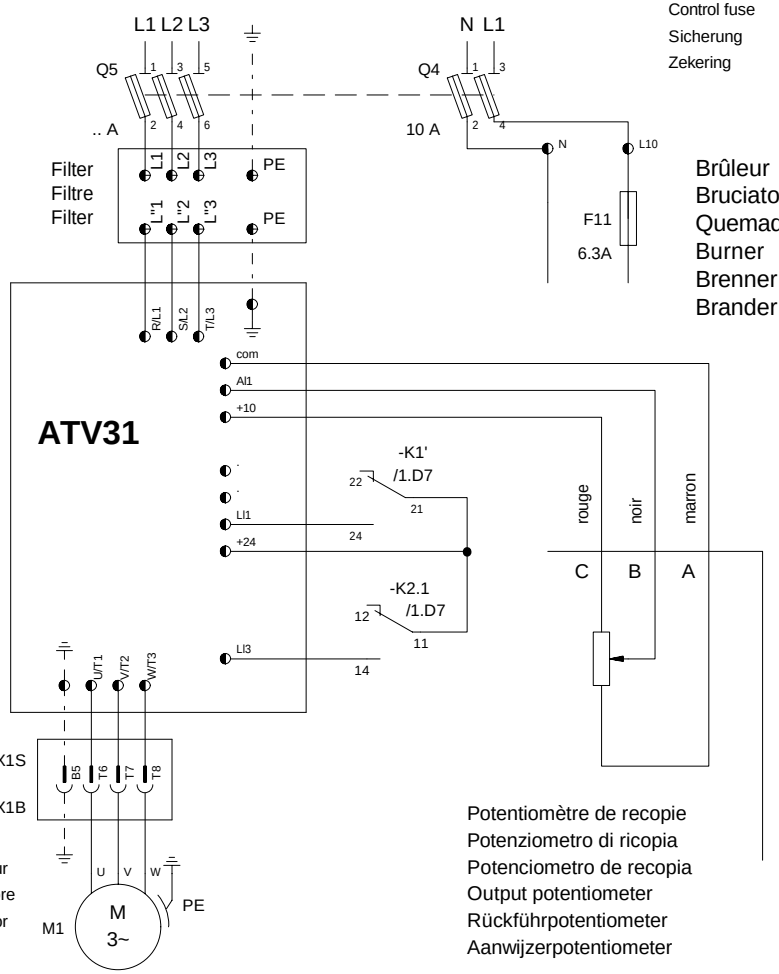

Attention!
K1 doit être remplacé
par un relais bas niveau K1'

Importante!
Il relè K1 deve essere sostituito da
un relè basso livello K1'

Cuidado!
K1 debe cambiarse por
un relé con bajo nivel K1'

Caution!
K1 must be replaced by a K1'
low level switch

Achtung!
K1 muss durch von einem
Schwachstromrelais K1'
ersetzt werden

Opgelet!
K1 moet worden vervangen door
een relais laag niveau K1'

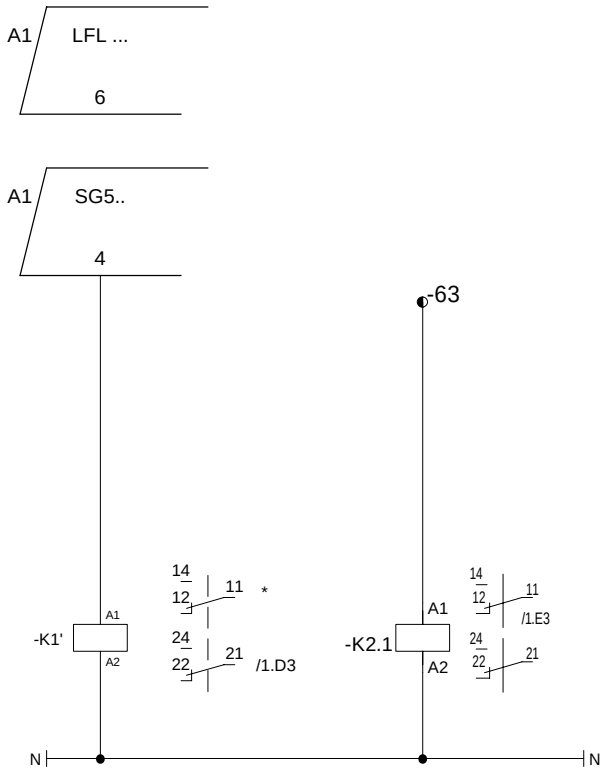

* >>Contact du relais K1 du brûleur
>>Contatto del relè K1 del bruciatore
>>Contacto del relé K1 del quemador
>>Contact on burner relay K1
>>Kontakt des Brennerrelais K1
>>Contact van relais K1 van de brander

Relais K2 nécessaire pour la programmation d'une vitesse spécifique d'allumage.
Relè K2 nécessaire per la programmazione de una velocita spécifica de accensione.
Relé K2 necesario para la programacion de una velocidad especifica de encendido.
Relay K2 necessary to programm a specific start speed.
Relais K2 wird benötigt für die Programmierung einer spezifischen Startdrehzahl.
Relais K2 nodig voor het programmeren van een specifieke opstartsnelheid.

	Aend./Modification	Dat.	Vis.		Dat.	Vis.
a	AM10212	19/07/04		gez. dess.	19/07/04	Mtz
b	AM10270	16/12/04				
c				gepr. contr.	19/07/04	
d						

Art. N°:	13017206.B	Type	ATV31 TT 1.5-2.2kW
Bez./Des.1	Schéma électrique		
Bez./Des.2		Schema Draw.	D993271

Blatt / Page 1
Tot. Bl / Pg 2

ATV 31 + SQN31.481

Triphasé 400V 50Hz
Trifase 400V 50Hz
Trifasica 400V 50Hz
Triphased 400V 50Hz
Dreiphasig 400V 50Hz
Draaistroom 400V 50Hz

230V 50/60Hz

Fusible
Fusibile
Fusible
Control fuse
Sicherung
Zekering

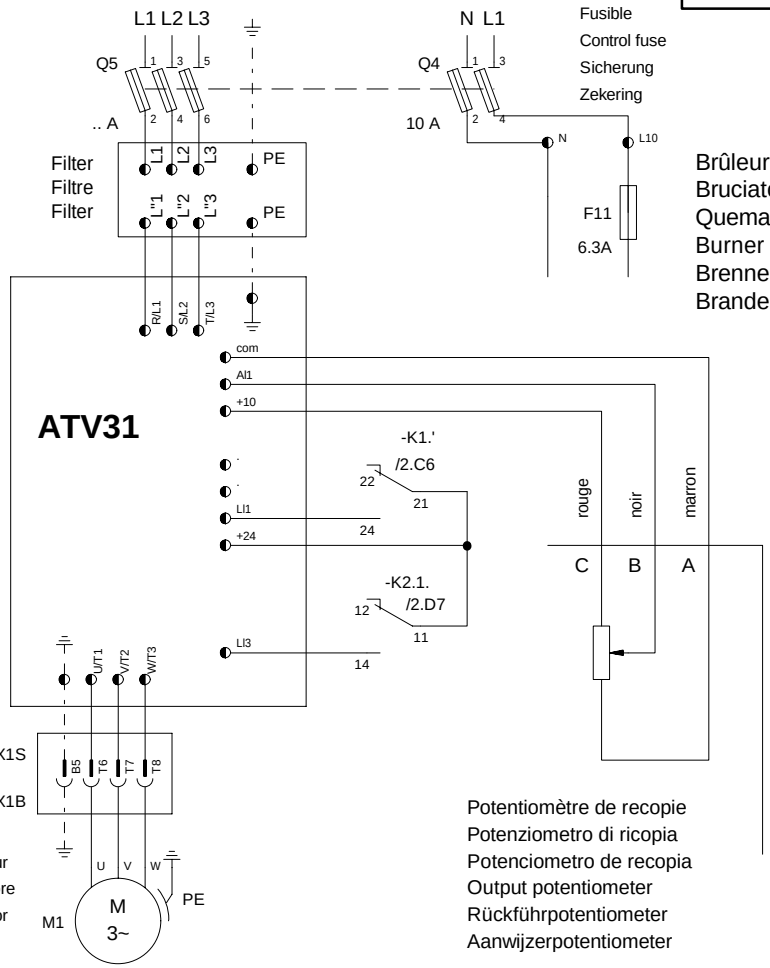

Moteur du brûleur
Motore del bruciatore
Motor del quemador
Burner motor
Brennermotor
Brandermotor

Potentiomètre de recopie
Potenziometro di ricopia
Potenciometro de recopia
Output potentiometer
Rückführpotentiometer
Aanwijzerpotentiometer

Brûleur
Bruciatore
Quemador
Burner
Brenner
Brander

Attention!
K1 doit être remplacé
par un relais bas niveau K1'

Importante!
Il relè K1 deve essere sostituito da
un relè basso livello K1'

Cuidado!
K1 debe cambiarse por
un relé con bajo nivel K1'

Caution!
K1 must be replaced by a K1'
low level switch

Achtung!
K1 muss durch von einem
Schwachstromrelais K1'
ersetzt werden

Opgelet!
K1 moet worden vervangen door
een relais laag niveau K1'

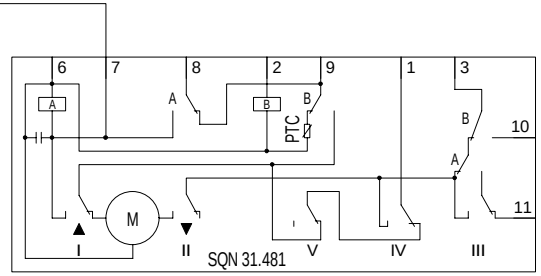

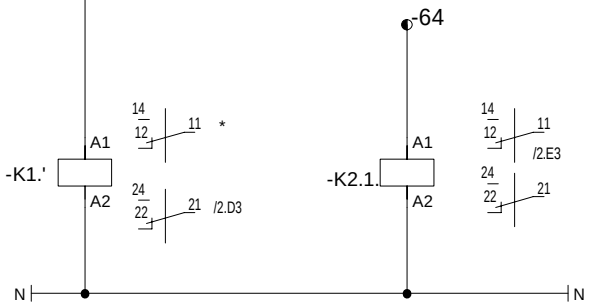

* >>Contact du relais K1 du brûleur
>>Contatto del relè K1 del bruciatore
>>Contacto del relé K1 del quemador
>>Contact on burner relay K1
>>Kontakt des Brennerrelais K1
>>Contact van relais K1 van de brander

Relais K2 nécessaire pour la programmation d'une vitesse spécifique d'allumage.
Relè K2 nécessaire per la programmazione de una velocita spécifica de accensione.
Relé K2 necesario para la programacion de una velocidad especifica de encendido.
Relay K2 necessary to programm a specific start speed.
Relais K2 wird benötigt für die Programmierung einer spezifischen Startdrehzahl.
Relais K2 nodig voor het programmeren van een specifieke opstartsnelheid.

	Aend./Modification	Dat.	Vis.		Dat.	Vis.
a	AM10212	19/07/04		gez. dess.	19/07/04	Mtz
b	AM10270	16/12/04				
c				gepr. contr.	19/07/04	
d						

Art. N°:	13017206.B	Type	ATV31 TT 1.5-2.2KW
Bez./Des.1	Schéma électrique		
Bez./Des.2		Schema Draw.	D993271

Blatt / Page 2
Tot. Bl / Pg 2